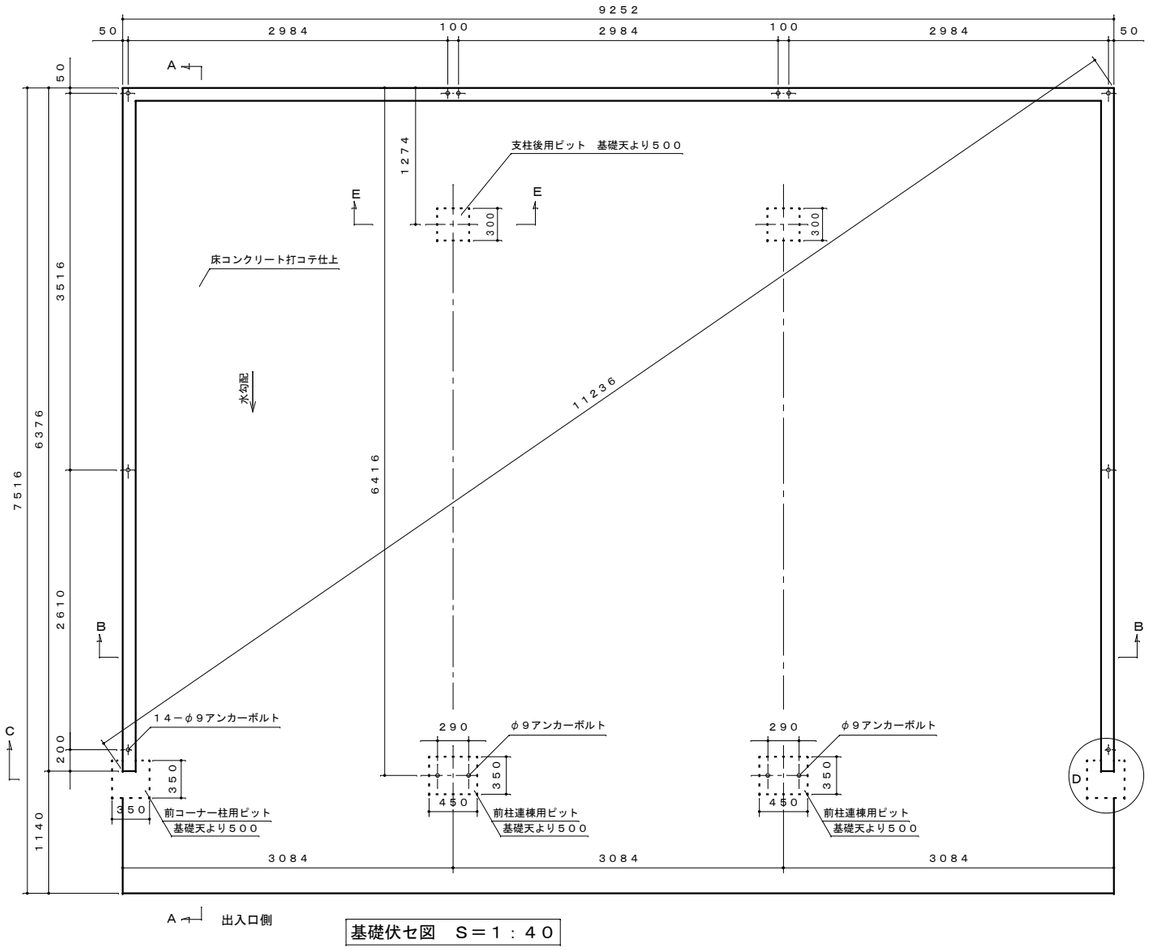

基礎伏セ図　S＝1：40

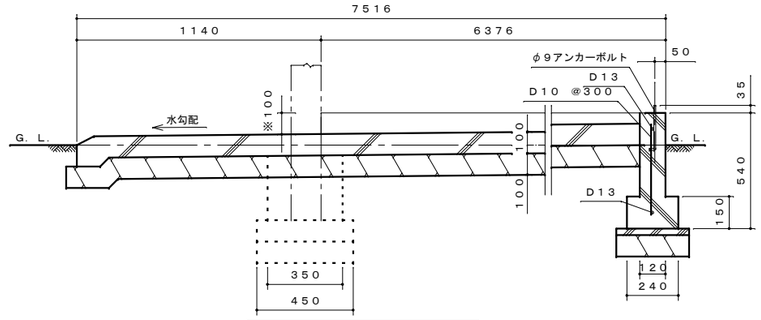

A－A断面図　S＝1：20

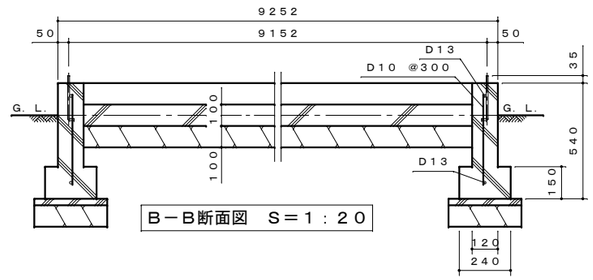

B－B断面図　S＝1：20

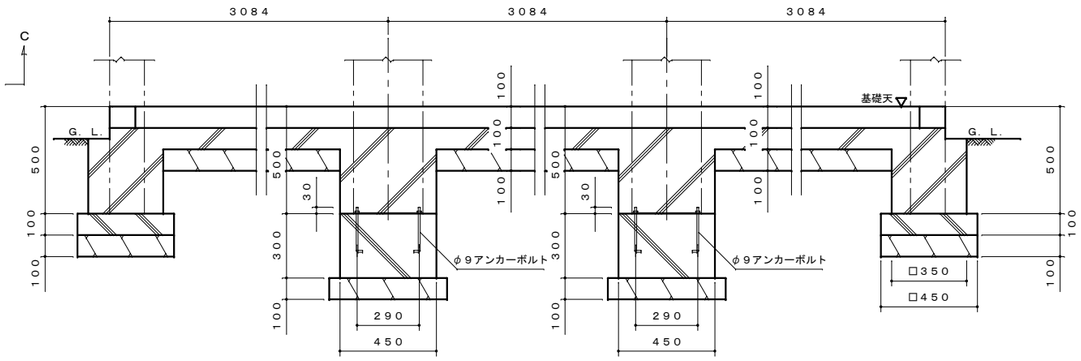

C－C断面図　S＝1：20

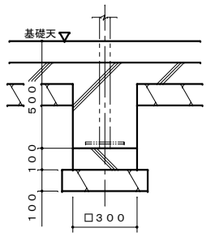

E－E断面図　S＝1：20

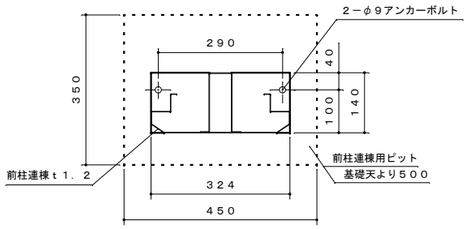

柱脚伏図　S＝1：10

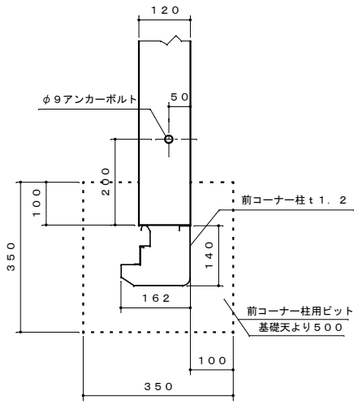

D部詳細図　S＝1：10

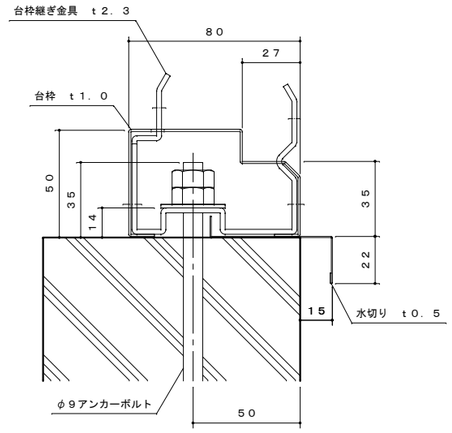

台枠、アンカー納まり詳細図　S＝1：2

注1．図示の基礎図は参考として掲載しております。設置場所の実情に合わせて設計してください。
注2．入口面で基礎天から床面までの段差（※印）は、0～350mmの範囲になるようにしてください。（図示は100mmです。）
注3．結露減少型（Z型）は、屋根板の裏面に発泡ポリエチレン貼りとなります。

名　称	タクボガレージ『ベルフォーマ』 SS－9365　基礎図
株式会社　田窪工業所	

（2021．02．18．）《用紙A2　尺度：図示》