仕様大要　注：図示は、扉が右開きですが左開きにも組み立てられます。

品　名	サイズ	材　質	仕上げ
床枠	t１．０	ＺＡＭ	ポリエステル系樹脂塗装
根太	t０．８	〃	
コーナー柱　前	t０．６	〃	ポリエステル系樹脂塗装
コーナー柱　後	t０．８	〃	〃
中間柱　前	t０．８	〃	〃
中間柱左右後	t１．２	〃	〃
後上枠	t０．８	〃	〃
母屋	t１．０	〃	〃
化粧板左右	t０．６	〃	〃
前上枠	t０．８	〃	〃
壁パネル	t０．４	亜鉛鉄板	〃
前壁パネル	t０．５	〃	〃
前化粧板	t０．６	ＺＡＭ	〃
軒樋	t０．６	〃	〃
屋根パネル	t０．４	ガルバリウム鋼板	ポリエステル系樹脂ロールコート
床パネル	t１．０	亜鉛鉄板	ポリエステル系樹脂塗装
扉	t０．６	〃	〃
上部カバー	t０．６	ＺＡＭ	〃
棚	t０．６	亜鉛鉄板	〃
竪樋	φ４２	ＡＡＳ樹脂	

注１．前壁パネルと扉はメタリック塗装の場合、仕上げはアクリル系樹脂塗装となります。
注２．多雪地用（Ｓ型）は、母屋の高さが１１５mmで板厚ｔ１．６となります。
注３．結露減少型（Ｚ型）は、屋根パネルの裏面に発泡ポリエチレン貼りとなります。
注４．多雪地用（Ｓ型）と結露減少型（Ｚ型）の組み合わせ（ＳＺ型）も可能です。
注５．アンカーボルトセットは、オプションとなります。
注６．床下が土間の場合、排水処理を施すこと。

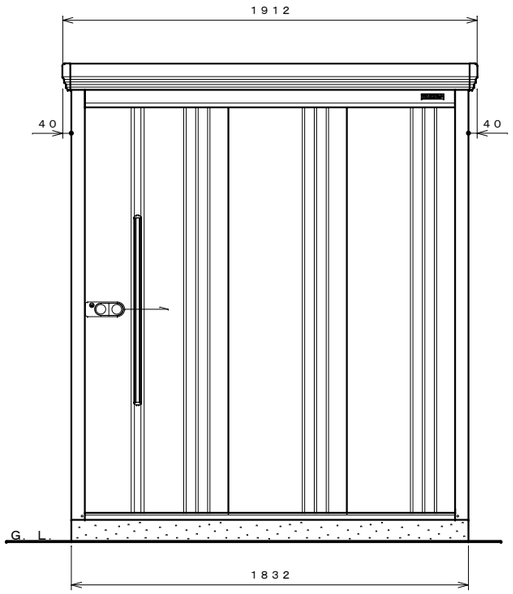

正　面　図　Ｓ＝１：２０

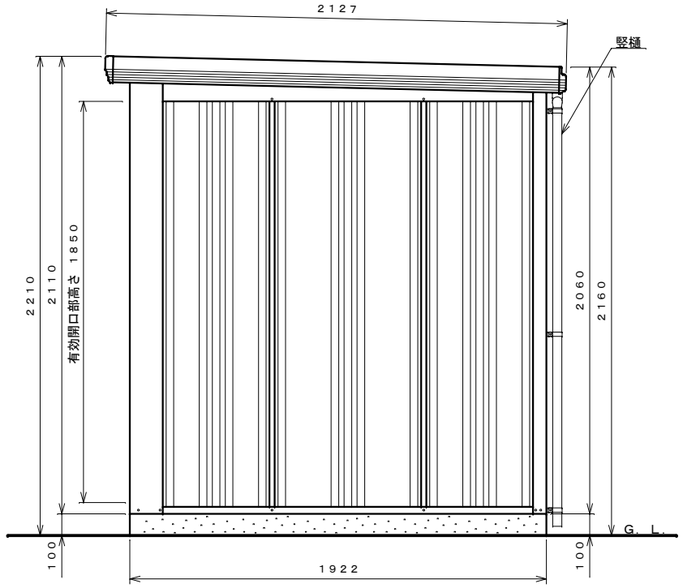

側　面　図　Ｓ＝１：２０

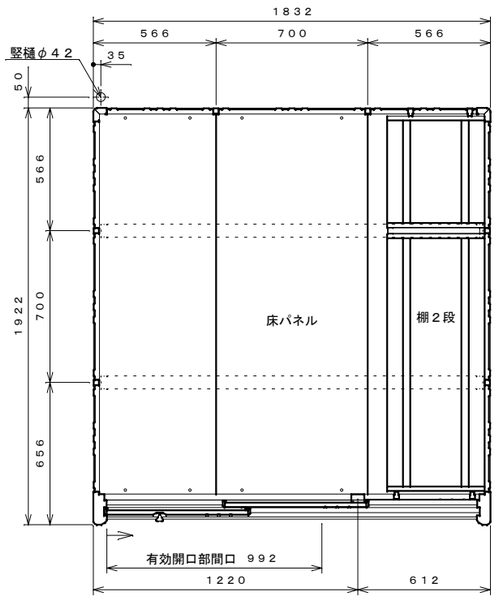

平　面　図　Ｓ＝１：２０

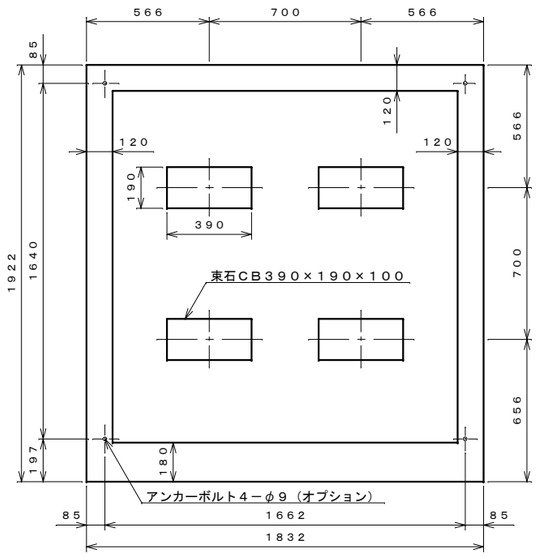

基礎伏セ図　Ｓ＝１：２０

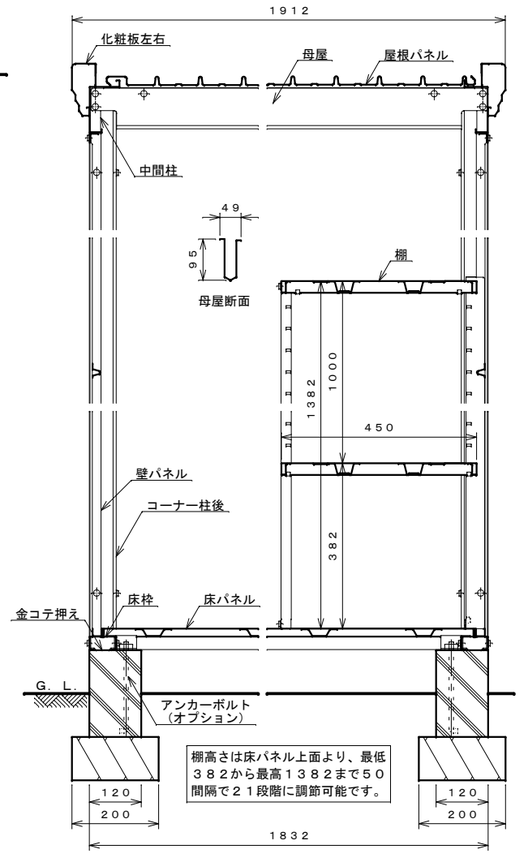

正面断面図　Ｓ＝１：１０

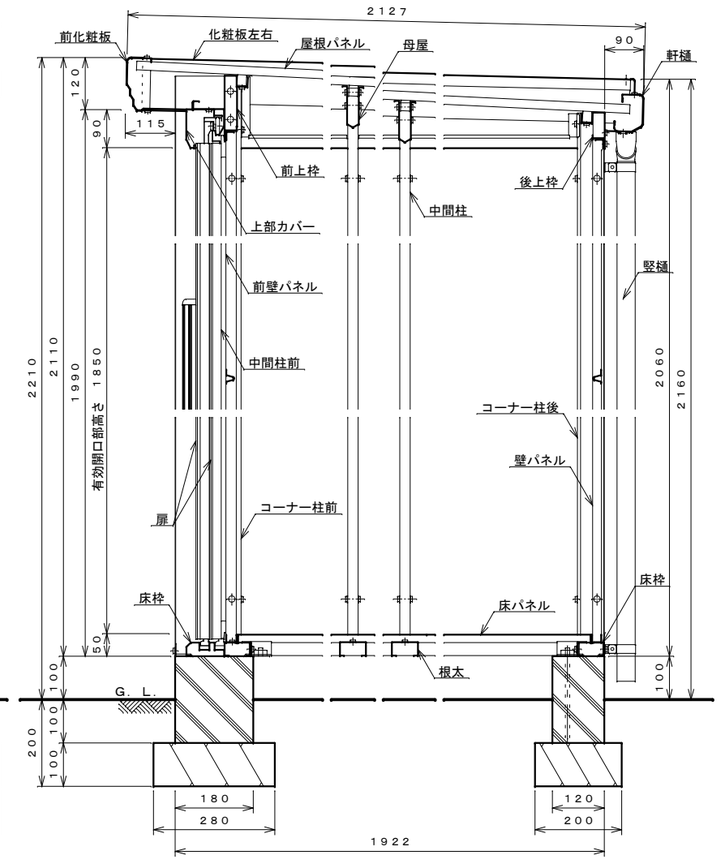

側面断面図　Ｓ＝１：１０

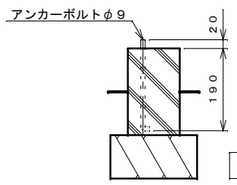

アンカーボルト埋設図Ｓ＝１：１０

名　称	タクボ物置「Ｍｒ．ストックマン　ダンディ」 ＮＤ－１８１９Ｙ　仕様図
株式会社　田窪工業所	

（２０１９．０５．１５．）《用紙Ａ２》