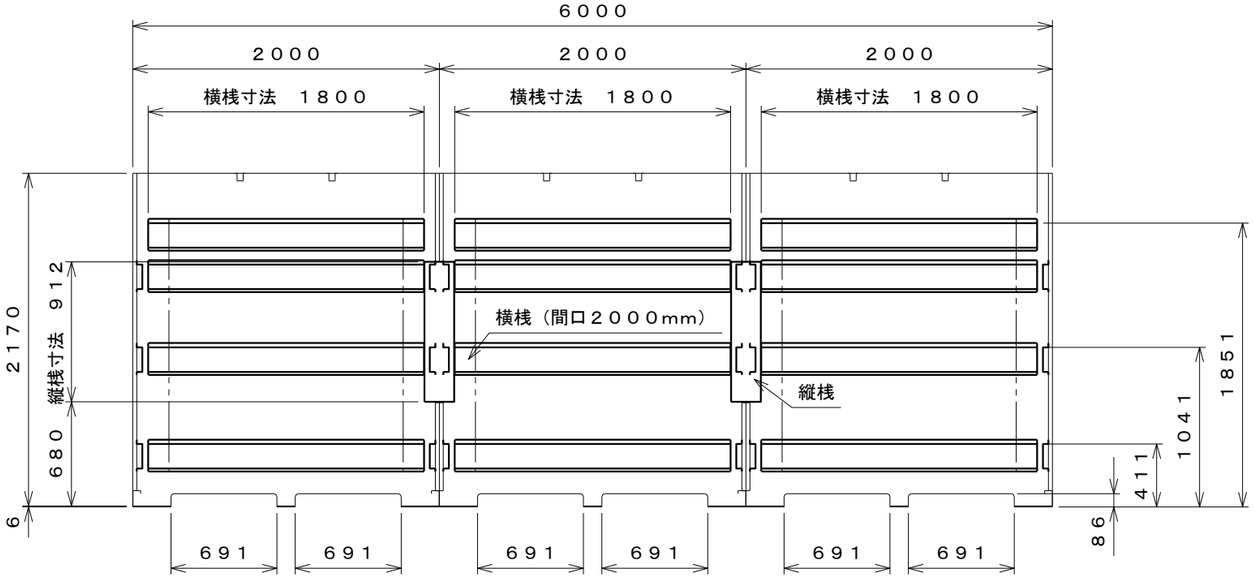

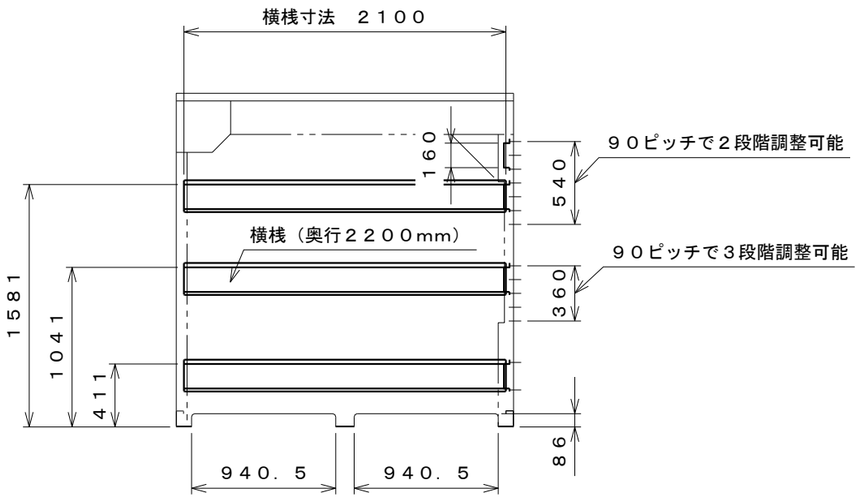

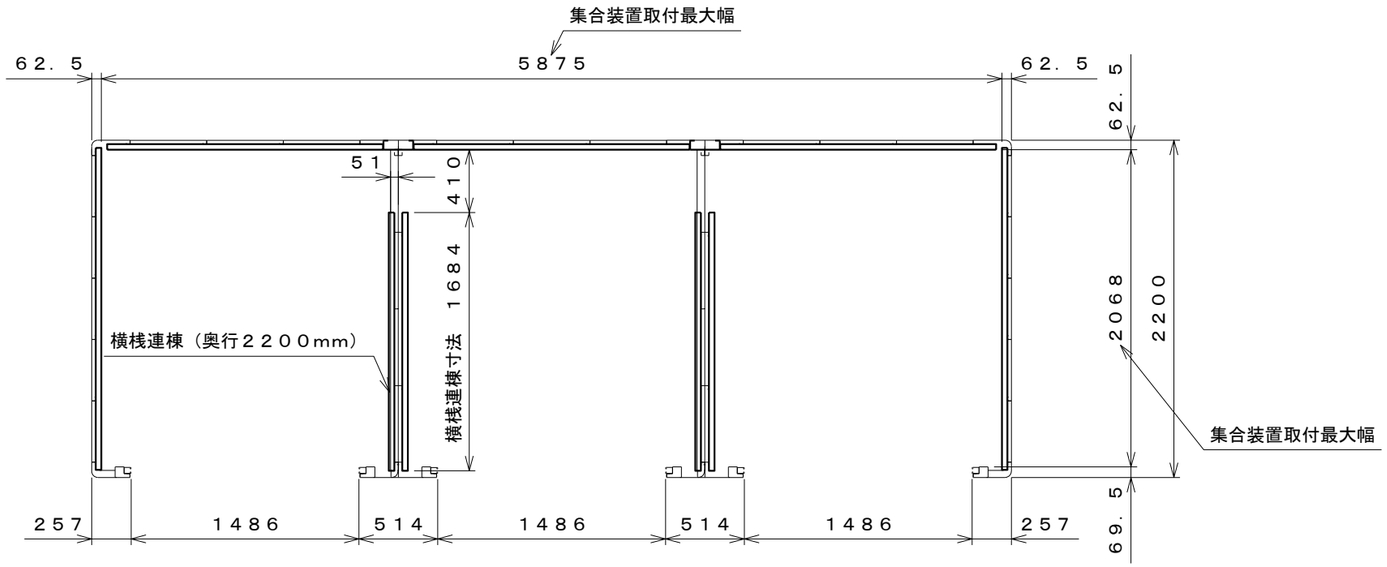

内　面　図　S＝1：40

名　　称	ＬＰガス容器保管庫 ＧＢ－６０２２　内面図
株式会社　田窪工業所	

（２０２０．７．１．）《用紙Ａ３》