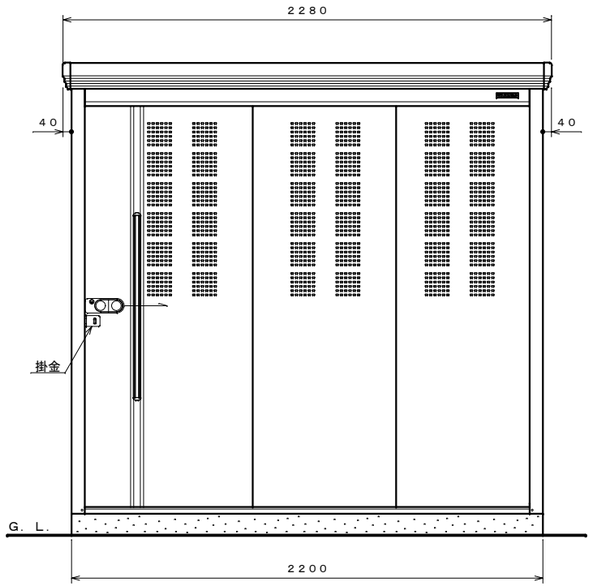

正　面　図　S＝1：20

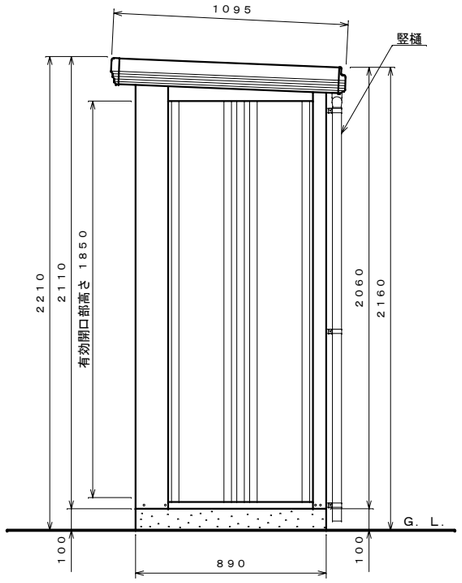

側　面　図　S＝1：20

仕様大要

品　名	サ イ ズ	材　質	仕　上　げ
床枠	t１．０	Ｚ　Ａ　Ｍ	ポリエステル系樹脂塗装
コーナー柱　前	t０．６	〃	〃
コーナー柱　後	t０．８	〃	〃
中間柱　　前	t０．８	〃	〃
中間柱左右後	t１．２	〃	〃
後上枠	t０．８	〃	〃
化粧板左右	t０．６	〃	〃
前上枠	t０．８	〃	〃
壁パネル	t０．４	亜　鉛　鉄　板	〃
前壁パネル	t０．５	〃	ア　ク　リ　ル　系　樹　脂　塗　装
前化粧板	t０．６	Ｚ　Ａ　Ｍ	ポリエステル系樹脂塗装
軒樋	t０．６	〃	〃
屋根パネル	t０．４	ガルバリウム鋼板	ポリエステル系樹脂ロールコート
扉	t０．６	亜　鉛　鉄　板	ア　ク　リ　ル　系　樹　脂　塗　装
上部カバー	t０．６	Ｚ　Ａ　Ｍ	ポリエステル系樹脂塗装
竪樋	φ４２	ＡＡＳ樹脂	

注１．結露減少型（Ｚ型）は、屋根パネルの裏面に発泡ポリエチレン貼りとなります。
注２．アンカーボルトは、オプションとなります。

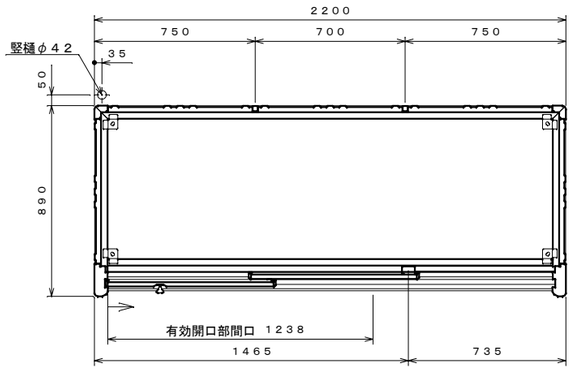

平　面　図　S＝1：20

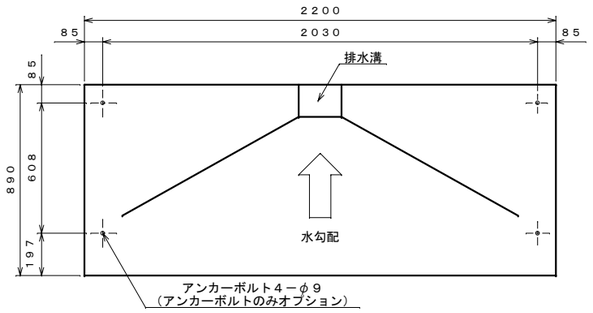

基礎伏セ図　S＝1：20

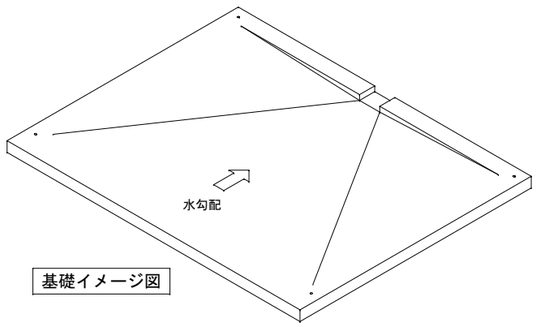

基礎イメージ図

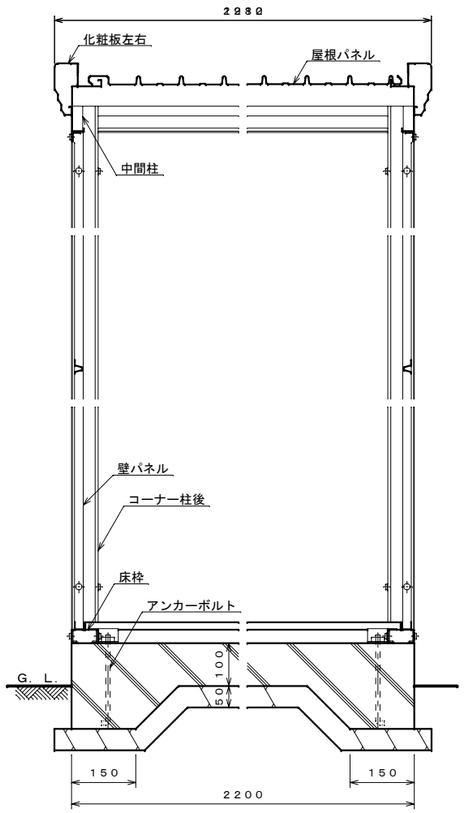

正面断面図　S＝1：10

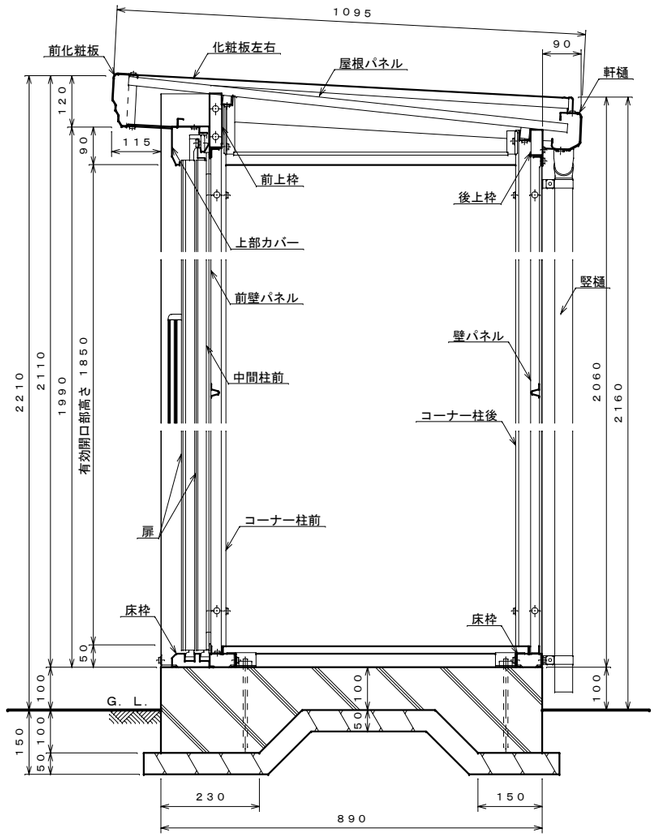

側面断面図　S＝1：10

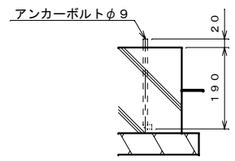

アンカーボルト埋設図S＝1：10

名　称	タクボごみハウス『クリーンキーパー』 ＣＫ－２２０８　仕様図
株式会社　田窪工業所	

（２０１４．　４．２５．）　《用紙Ａ２》