Ｂ－１７２６／Ｚ１７２６／Ｇ１７２６／Ｋ１７２６型

コンクリートブロック基礎図（ＣＢ３９０×１９０×１００：１０ヶ必要）

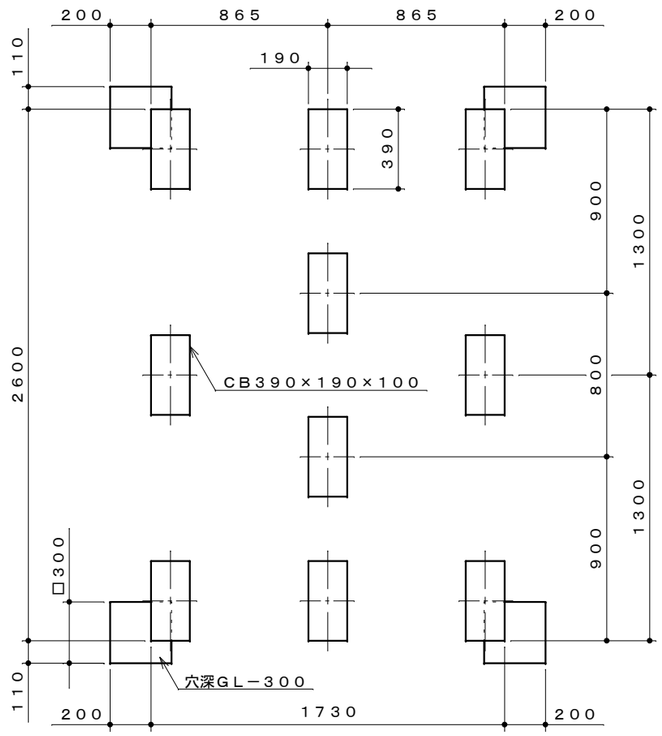

出入口側

半コンクリートブロック基礎図（ＣＢ１９０×１９０×１００：１２ヶ必要）

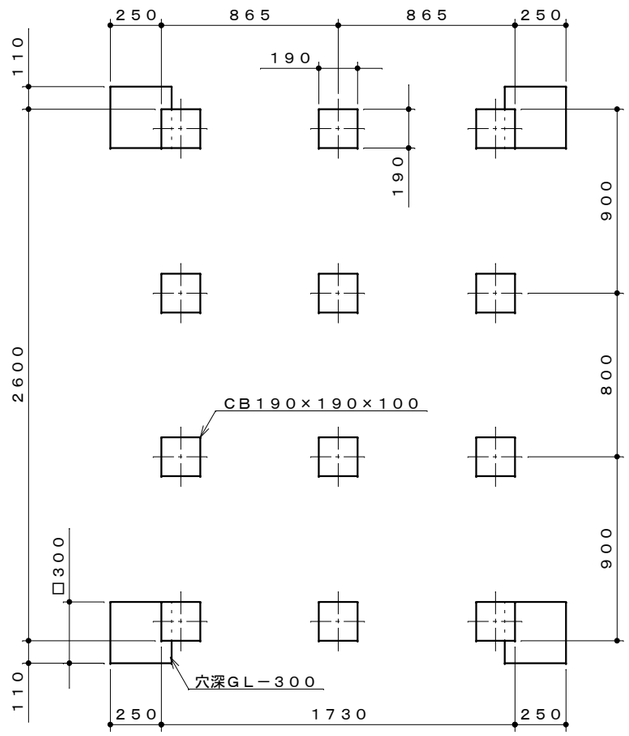

出入口側

地盤が土・アスファルトの場合

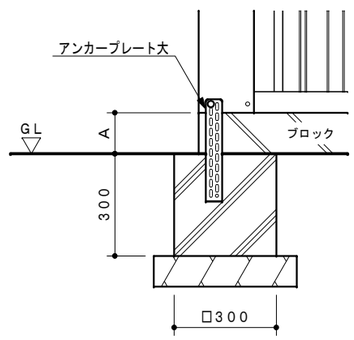

Ａ寸法：１００～１２０mmに対応

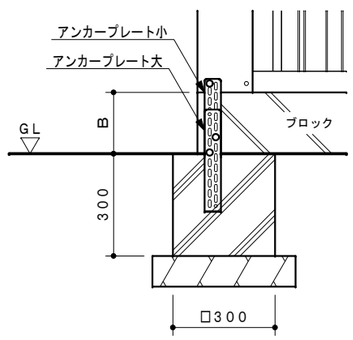

Ｂ寸法：１２０～１５０mmに対応

地盤がコンクリートの場合

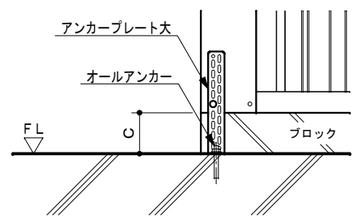

※オールアンカー（Ｍ８又はＭ１０）
は市販品をお求めください。（４本）

Ｃ寸法：１００～１９０mmに対応